女子单打第二阶段
各小组第1名决1-16名

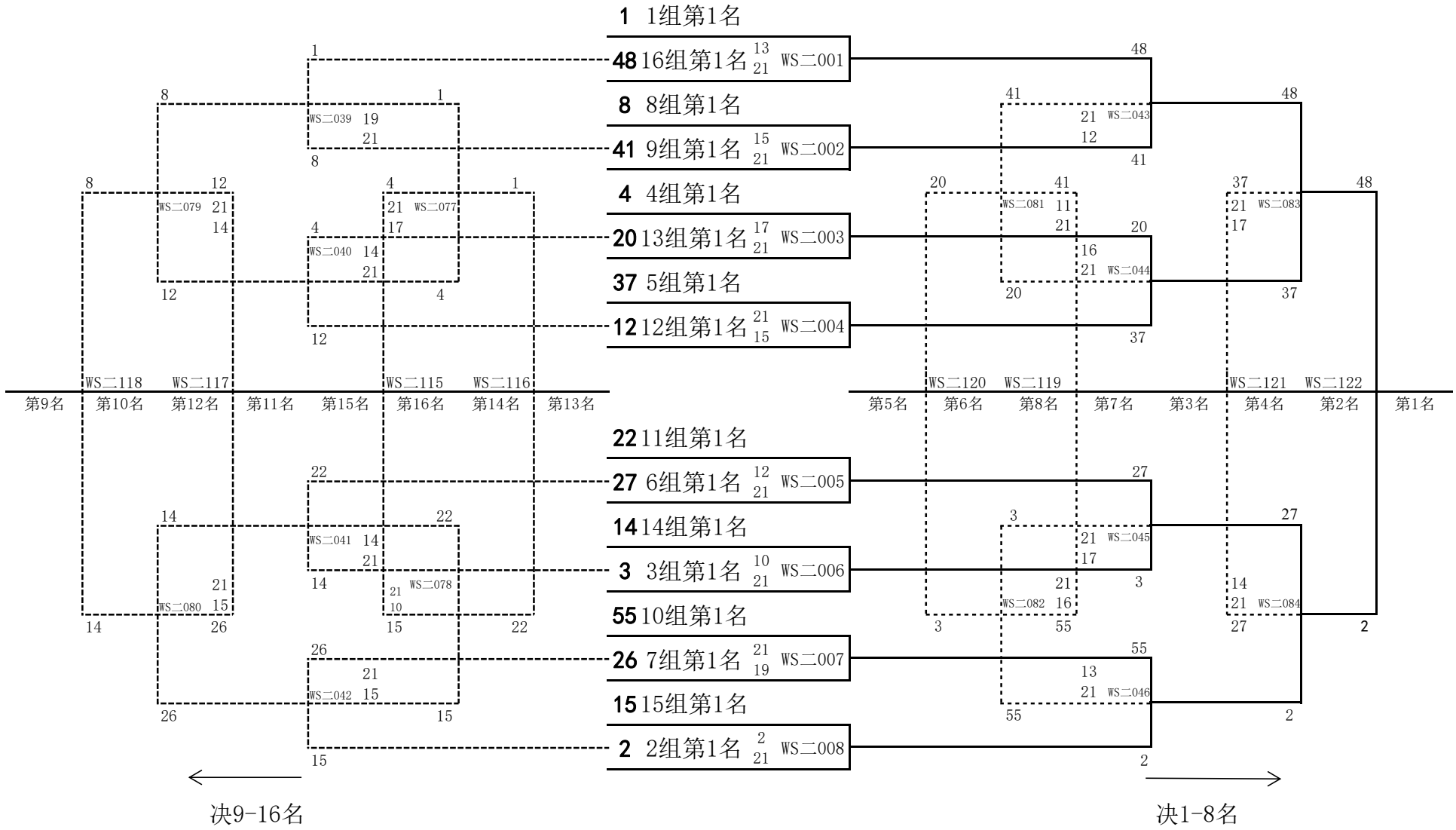

女子单打第二阶段
各小组第2名决17-32名

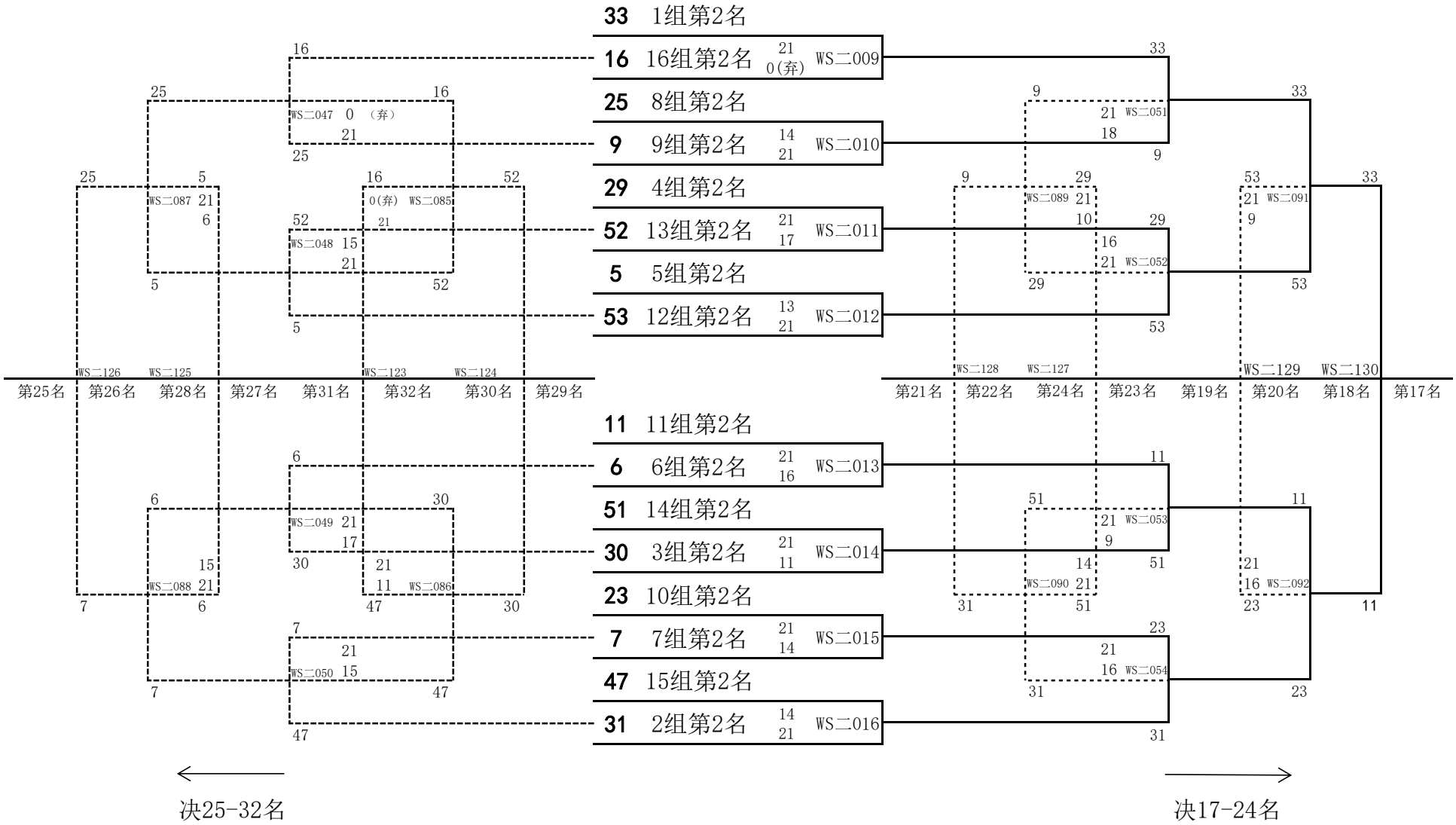

女子单打第二阶段
各小组第3名决33-48名

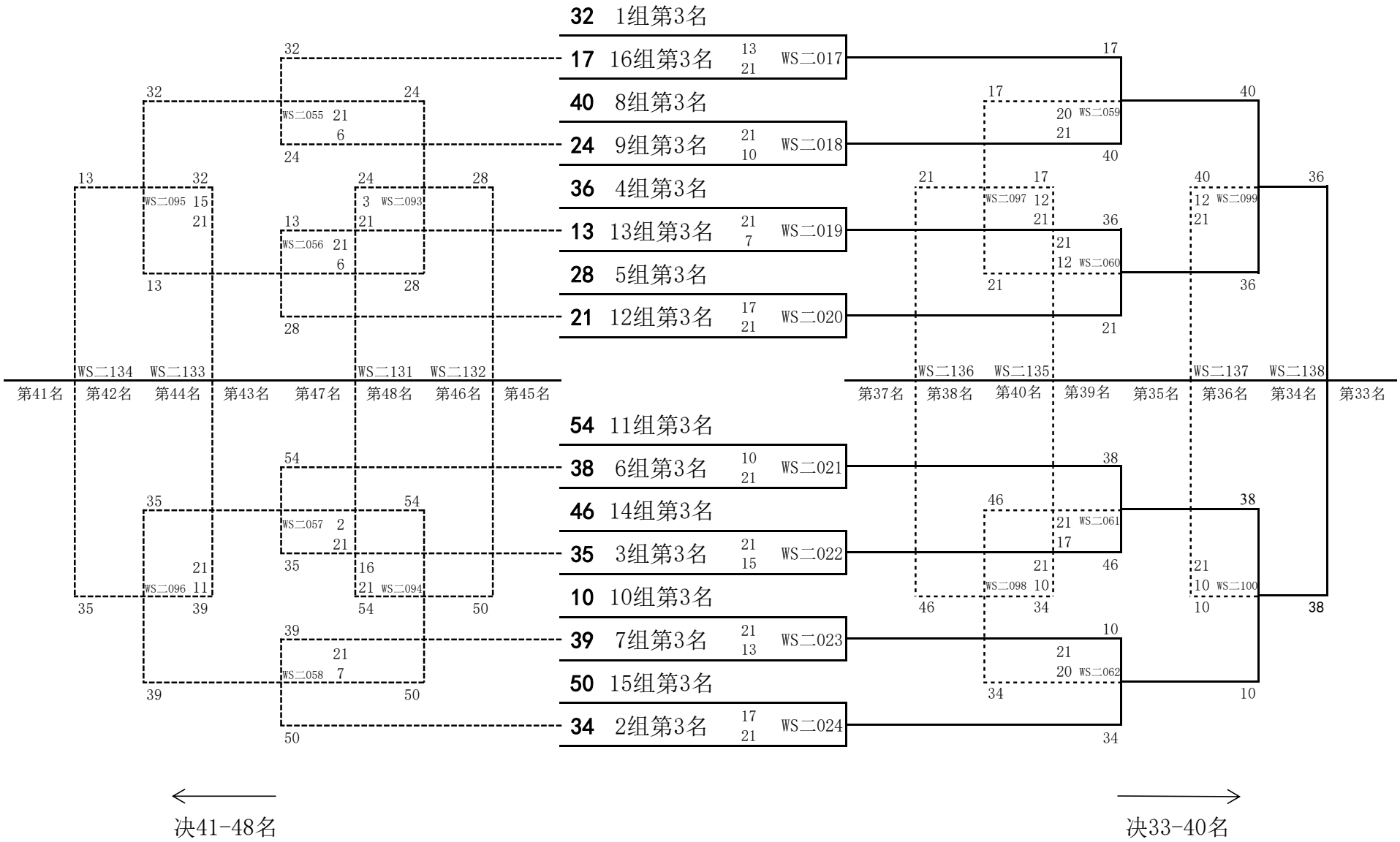
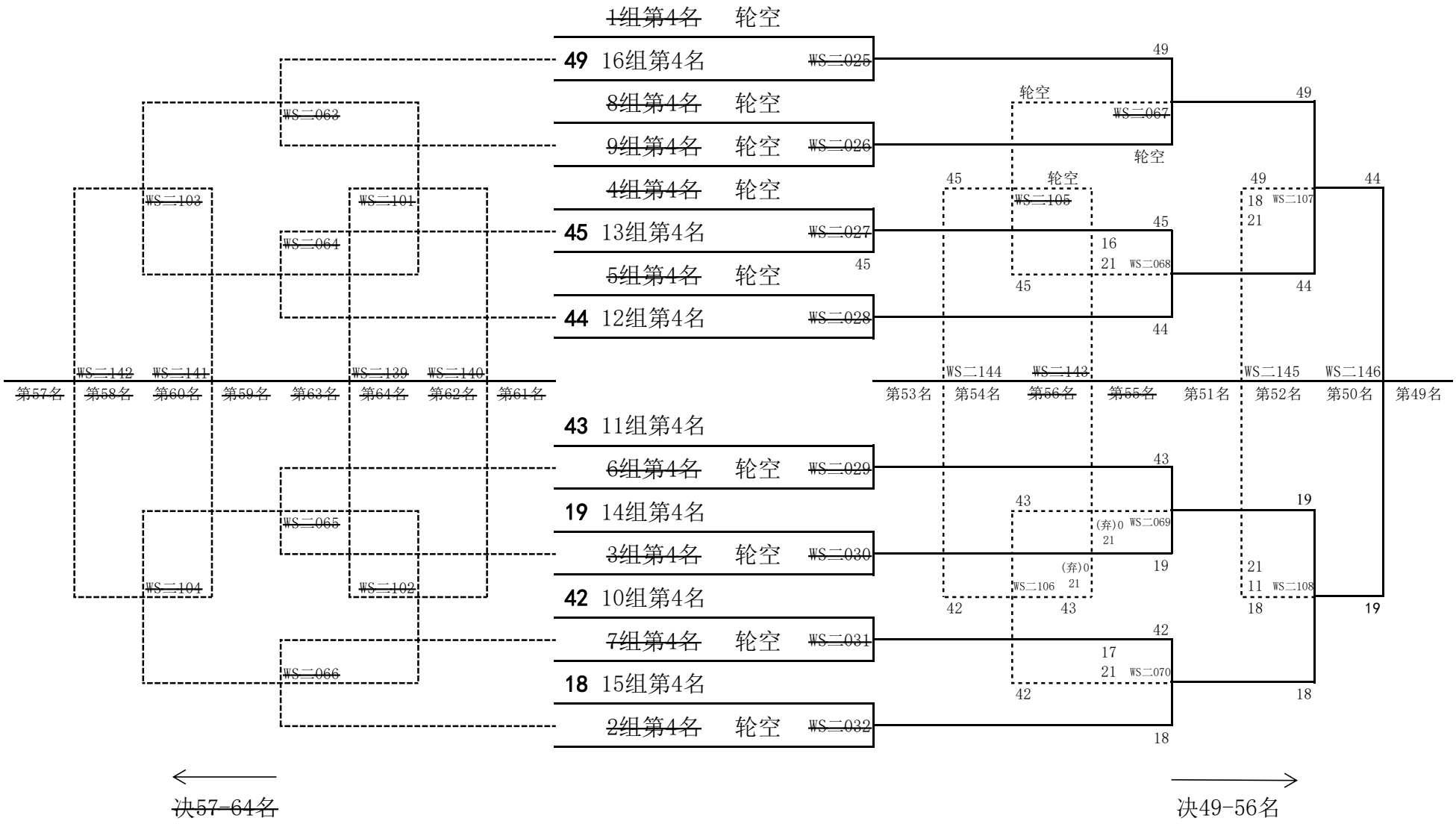
女子单打第二阶段
各小组第4名决49-64名（二）